WIDOK Z BOKU

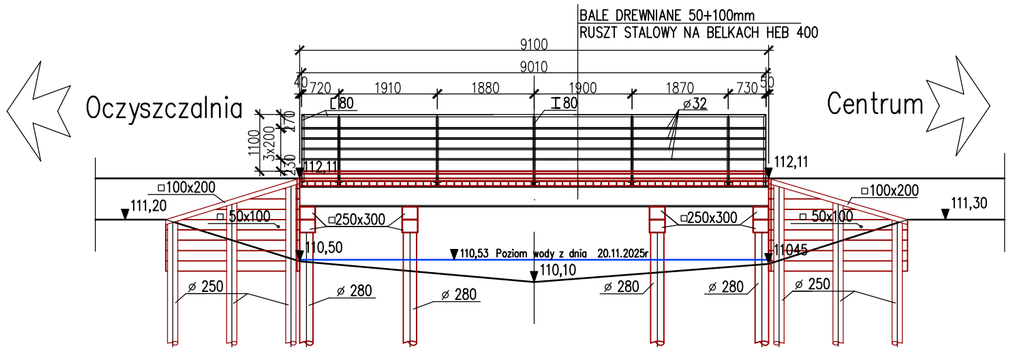

PRZEKRÓJ POPRZECZNY w osi przyczółka

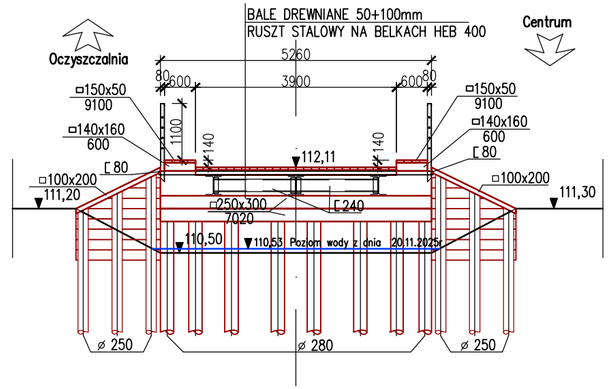

PRZEKRÓJ POPRZECZNY w osi mostu

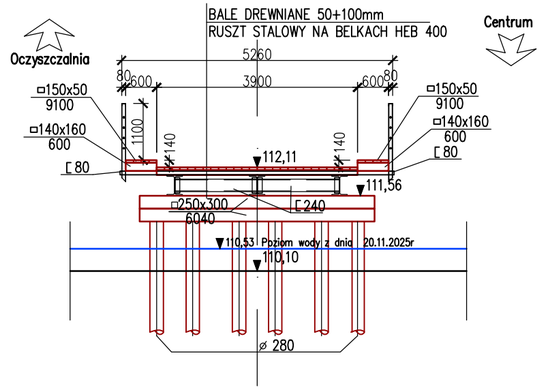

WIDOK Z GÓRY

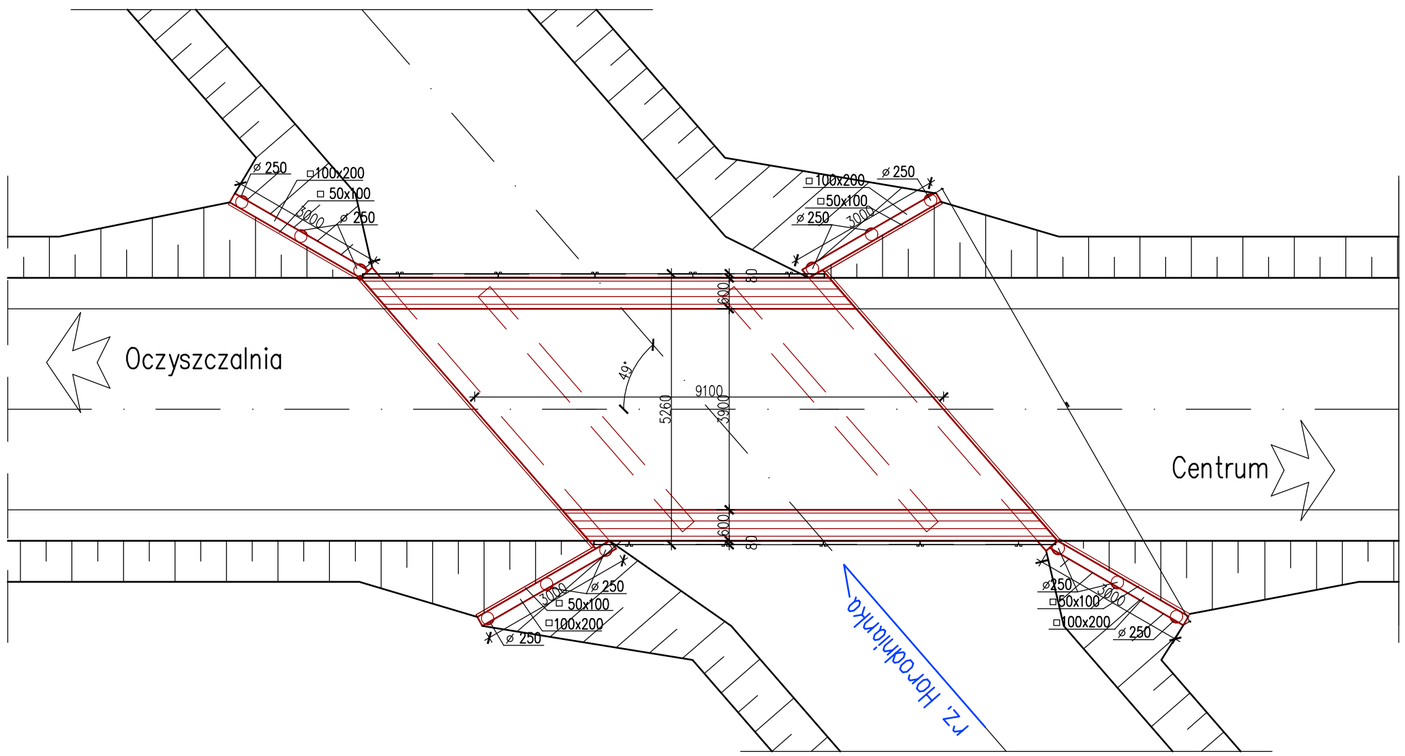

SBKiM Wojciech Grzybowski
ul. Kołodziejska 25c, 15-296 Białystok
tel. 509998001, e-mail: sbkim@o2.pl
NIP 5431703105, REGON 368771806

Stadium: P.T.	Nazwa rysunku: Inwentaryzacja	Rysunek nr: 33
Skala: 1:100	Obiekt: Rozbudowa ulicy Branickiego w Choroszczy oraz budowa mostu na rzece Horodnianka wraz z niezbędną infrastuktura techniczną.	Data: 10.06.2026

BRANŻA MOSTOWA

Projektant:		Sprawdzający:	
Imię i nazwisko nr upr.:	Podpis:	Imię i nazwisko nr upr.:	Podpis:
mgr inż. Marek Krysiewicz PDL/0032/POOM/06		mgr inż. Cezary Gryko PDL/0142/POOM/09	